Colli EQUIPMENT

Уверенность в каждом метре !

РАСШИРИТЕЛИ ДЛЯ УСТАНОВОК ГНБ КЛАССА “МАКСИ”

Основные особенности:

- Центральный вал расширителя изготовлен из цельной заготовки по спецификации API Spec 7
- Передний/задний уклон конуса 30^0-45^0-60^0 или «двойной шаг»
- Тело расширителей изготавливается методом горячего вальцевания
- Центральный вал доступен в размерах от 3 ½” (88,9 мм) до 10” (254 мм)
- Резьбовые соединения по API от 2 7/8” IF до 6 5/8” AR или FH
- Стандартные размеры от 14” (355 мм) до 78” (1921 мм)
- Форсунки размером от 4 мм до 12 мм

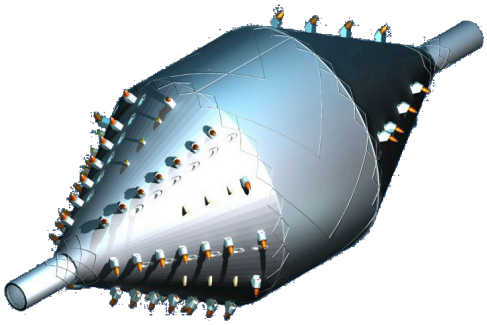

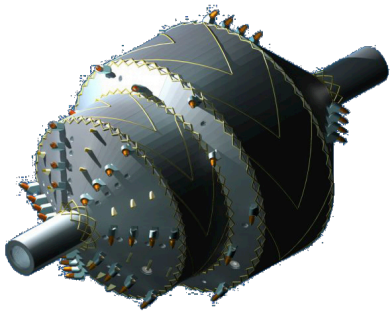

Технические условия на изготовление, испытание и материалы:

- Резьбовые соединения изготовлены с использованием оборудования и средств измерения, согласно спецификации Американского нефтяного института API Spec 5DP и API RP7G
- Материал центрального вала 42NiCrMo4 (EN10083-1)
- Материал корпуса расширителя Fe510-S355JR
- Материал форсунок 18NiCrMo5 упрочненный до 58-60 единиц твердости по Роквеллу
- Поверхность форсунок проходит специальную обработку для использования с насосами давлением до 400 бар
- Расстановка зубьев и форсунок просчитывается с помощью программного обеспечения
- Форсунки сменные (устанавливаются в специальный держатель)
- Процедура сварки соответствует требованиям API (Американского нефтяного института) 5C6
- Доступны различные конфигурации режущих зубьев (вращающиеся на держателе, приварные «акульи» зубья и т. п.) производства компаний KENNAMETAL и BETEK
- Дизайн расширителей разработан с помощью программы SOLIDWORK, стрессовые нагрузки рассчитаны с помощью программы RESISTANCE FEA

Colli EQUIPMENT

Уверенность в каждом метре !

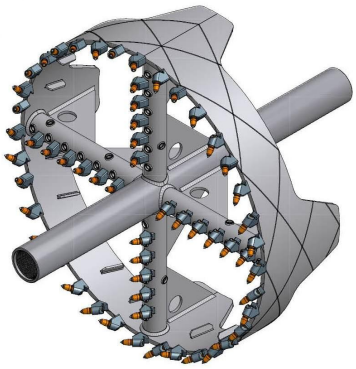

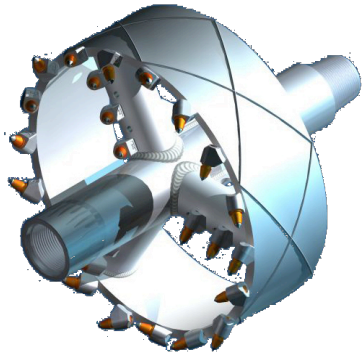

Буровое оборудование СДС-11

ООО «СДС-11»
Дистрибьютор COLLI DRILL GROUP в России и странах СНГ
194292, Россия, Санкт-Петербург, 6-й Верхний пер, д. 12 литер «А»
тел./факс +7(812)456-52-50, +7(812)456-52-55, +7(812)456-52-58
E-mail: collidrill@mail.ru
www.collidrill.ru